6.2. Bedieningsschakelaars

Nr.	Schakelaar	Symbool	Bediening
1.	USB-aansluiting	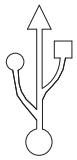	De USB-poort dient als het contactslot van de machine, en de TANA-sleutel dient als contactsleutel. Een USB-sleutel voor een eindgebruiker moet in de USB-aansluiting worden gestoken voordat de machine kan worden gebruikt. De USB-poort wordt ook gebruikt voor het bijwerken van de bedieningssoftware, het aanvaarden van onderhoudsmaatregelen en het bijwerken van machine-instellingen.
2.	Start / stop schakelaar Noodstop reset		Wanneer de start/stop knop wordt ingedrukt en ingedrukt gehouden wordt, wordt de voedingsspanning ingeschakeld en klinkt er een alarm (2 seconden) en start de motor. Als de motor niet binnen 10 seconden start, wordt de startpoging onderbroken. De schakelaar (3) voor de bedrijfsmodus moet in de neutrale stand staan bij het starten van de motor. Als de start/stop-knop wordt ingedrukt terwijl de motor draait, wordt de motor uitgeschakeld en de voedingsspanning uitgeschakeld. Een geactiveerde noodstop wordt teruggezet door de TANA-sleutel uit de USD-poort te verwijderen en terug aan te brengen. De noodstop kan ook worden teruggezet door op de start/stop-knop te drukken.

Nr.	Schakelaar	Symbool	Bediening
3.	Schakelaar bedrijfsmodus (sleutelschakelaar)		Bedrijfsmodus: Handbediening (handmatige bedieningselementen)
			Neutrale stand
			Bedrijfsmodus: automatische modus
			Bedrijfsmodus: Afstandsbediening Afstandsbediening moet worden ingeschakeld voordat deze modus wordt geselecteerd. Als de afstandsbediening niet is ingeschakeld, zal de dieselmotor uitvallen door een noodstop. **Wanneer de afstandsbedieningsmodus wordt geselecteerd, moet de afstandsbediening binnen bereik zijn van de gebruiker.**
4.	Multifunctionele schakelaar		De meerstandenschakelaar wordt gebruikt voor het kiezen van diverse opties op het scherm. De bedrijfsmodus wordt bijvoorbeeld met deze schakelaar gekozen. Als het apparaat op handbediening staat kan de snelheid van de rotor en de transportband worden verhoogd of verlaagd door het verzetten van de meerstandenschakelaar in de + of - stand, bijvoorbeeld tijdens het bedienen van de rotorschakelaar.
		OK	Keuzes worden ingevoerd door het indrukken van de meerstandenschakelaar (keuze programmamodus).

Nr.	Schakelaar	Symbool	Bediening
5.	Automatische werking start/ stop	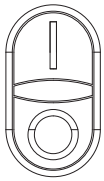	Als de automatische werking geselecteerd wordt, start de groene toets (1) de automatische werking. De rode toets (0) zet de automatische werking uit.
6.	LCD-scherm		Zie het betreffende hoofdstuk.
7.	Werking transportband (handbediende werking)	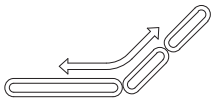	Rechts: transportband voorwaartse rotatie. Midden: neutrale stand. Links: transportband achterwaartse rotatie.
8.	Contrawand vergrendeling (handbediende werking)		Rechts: vergrendelingen contrawand open Midden: neutrale stand. Links: vergrendelingen contrawand gesloten.
9.	Transportband draait, scharnierverbinding 1 (handbediening)	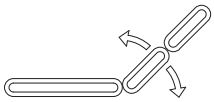	Rechts: transportband scharnierverbinding 1 draait open. Midden: neutrale stand. Links: transportband scharnierverbinding 1 draait dicht.
10.	Shark 220D, 220Deco, 440D en 440Deco: Vloersteunen op/neer (optie) (handbediening)	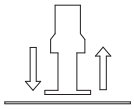	Shark 220D, 220Deco, 440D en 440Deco: Rechts: vloersteunen heffen. Midden: neutrale stand. Links: vloersteunen laten zakken.

Nr.	Schakelaar	Symbool	Bediening
11.	Lichtenbediening		Geen lichten aan
			Werklichten (optionele uitrusting) ingeschakeld.
			Onderhoudslichten ingeschakeld.
			Werk- en onderhoudslichten ingeschakeld.
12.	Rotorwerking (handbediende werking)	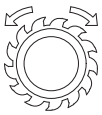	Rechts: rotor voorwaarts (verbrijzelingsrichting). Midden: neutrale stand. Links: rotor achterwaarts.
13.	Tegengestelde wand open/ dicht (handbediening)	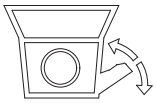	Rechts: open contrawand. Midden: neutrale stand. Links: sluit contrawand.
14.	Transportband draait, scharnierverbinding 2 (handbediening)	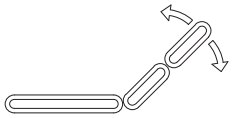	Rechts: transportband scharnierverbinding 2 draait open. Midden: neutrale stand. Links: transportband scharnierverbinding 2 draait dicht.

6.3. LCD-scherm

De kaart hieronder toont de navigatie tussen de verschillende schermen. De pijlen duiden op de verplaatsing naar het volgende scherm na het indrukken van de icoontoets in kwestie.

Om naar het hoofdscherm terug te keren vanuit het alarm-, transmissie-, motor-, of onderhoudsmodusscherm, drukt u op de icoontoets linksonder. In het informatie- en taalmenuscherm, kunt u in het hoofdscherm komen via het motorscherm. U kunt in het hoofdscherm komen op ieder punt door toets 1 een paar seconden in te drukken.

Schermkaart, bij shredders met dieselmotor

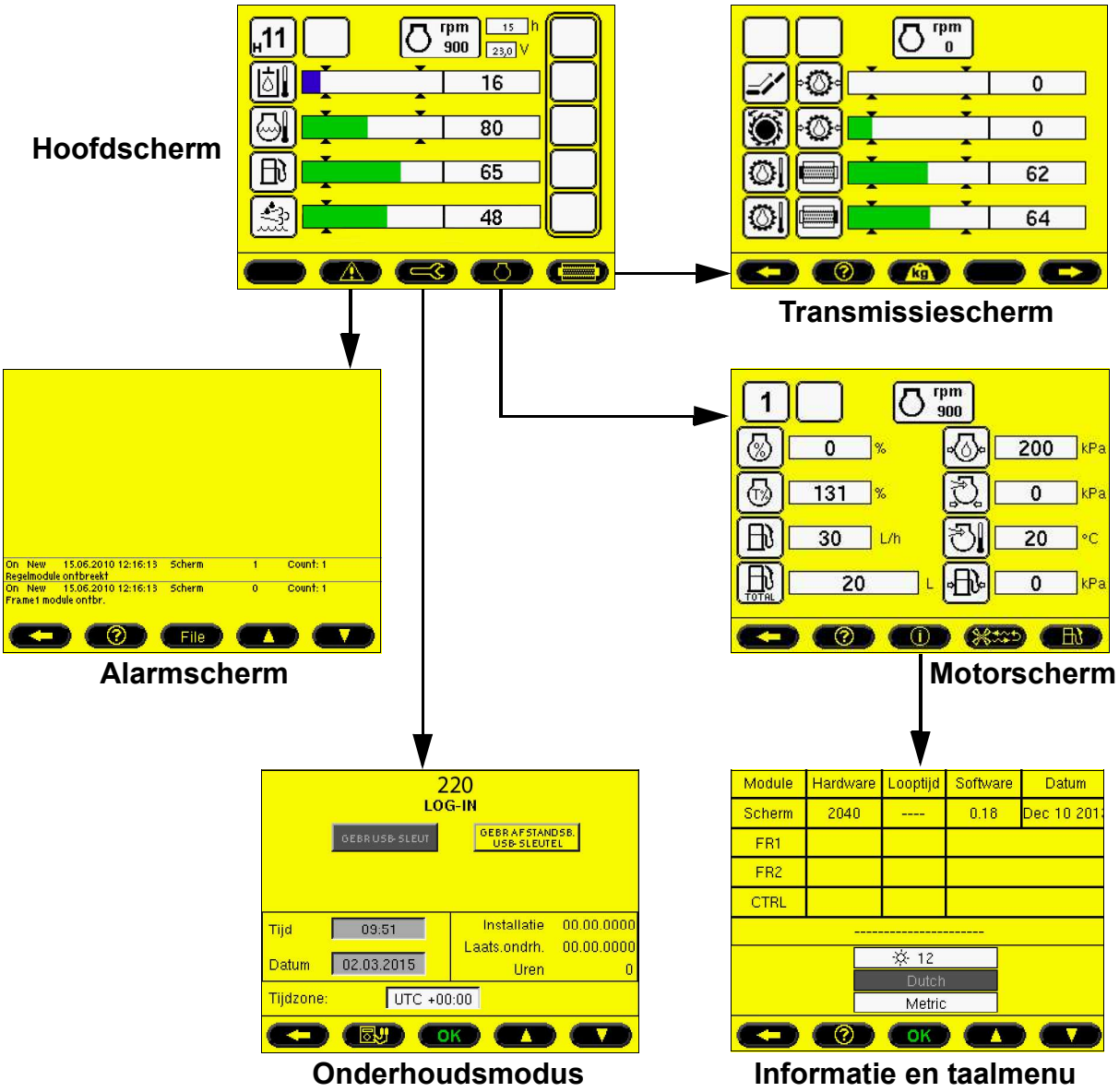

Schermkaart, bij shredders met elektromotor

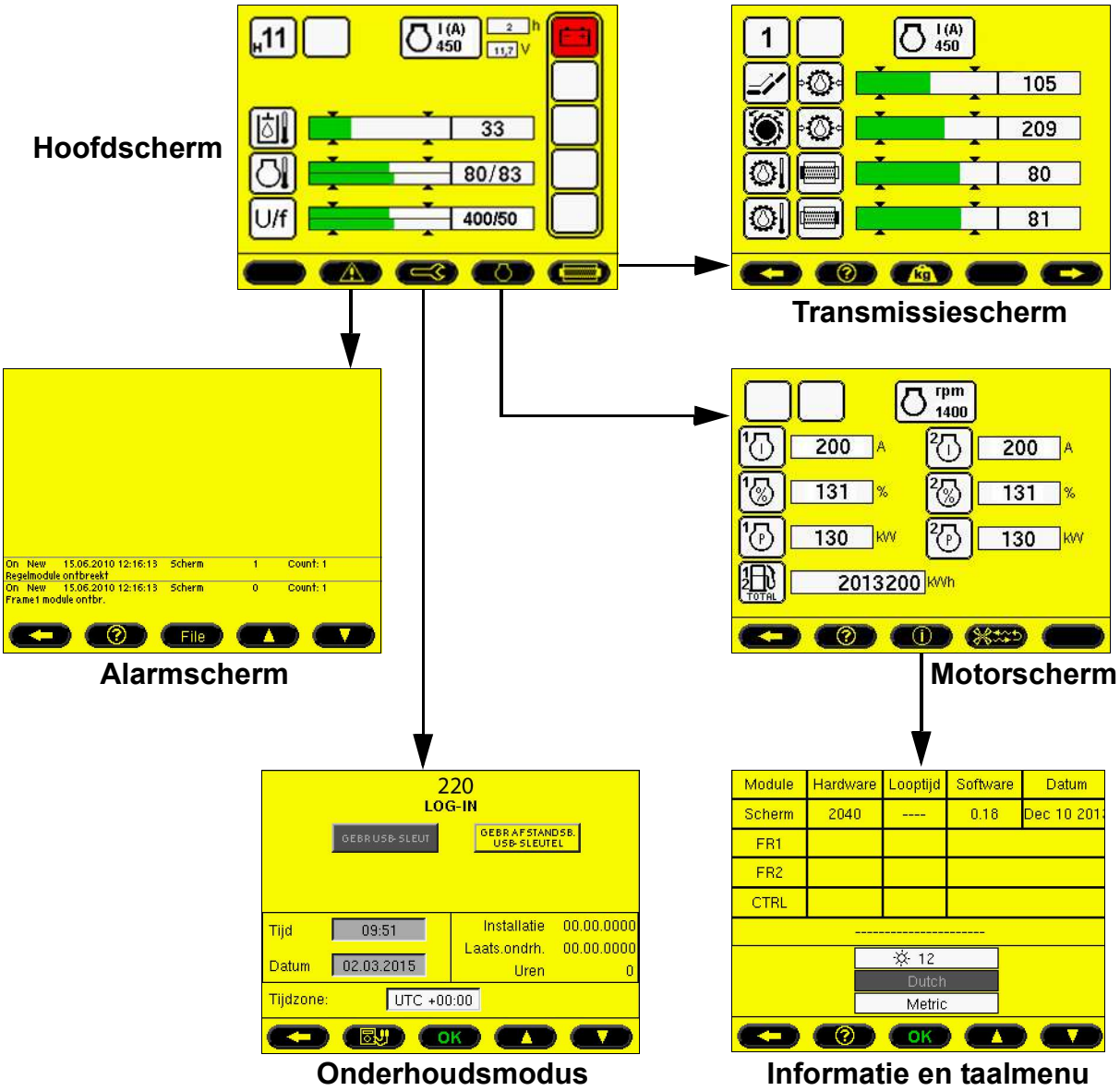

Hoofdscherm

Verbrijzelaars met dieselmotor

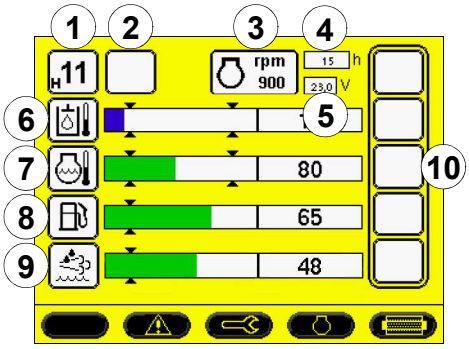

Verbrijzelaars met elektromotor

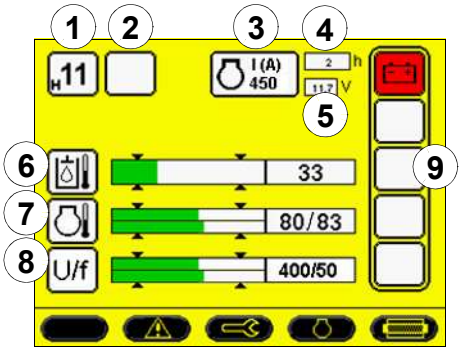

1. Programmeermodus

Toont de met de meerstandenschakelaar geselecteerde bedrijfsmodus. Wanneer de automatische hydraulische olie opwarming gaande is, toont het display de letter "H".

2. Afstandsbedieningsmodus (standaard in de Shark 220DT, 220DTeco, 440DT en 440DTeco, optionele uitrusting in andere machines)

Als de afstandsbediening ingeschakeld en de afstandsbedieningsmodus geselecteerd is, toont het scherm een zwarte afstandsbediening.

3. Dieselmotor toerental (alleen bij shredders met dieselmotor)

Geselecteerde programmeermodus regelt het toerental van de motor.

OPMERKING! Als het motortoerental te hoog oploopt, geeft de motorregelunit een alarmsignaal af. Zet de motor onmiddellijk stil en bepaal de oorzaak van de storing. Roep indien nodig de hulp in van een erkende dienst van Cummins.

3. Elektromotor vermogen, A (alleen bij shredders met elektromotor)

Beeldt altijd de stroom van de elektromotor af in ampères.

4. Bedrijfsuren, u

Meldt de bedrijfsuren van de machine