Das Eigentums- und Urheberrecht an diesen Zeichnungen und sämtlichen Belagen verbleibt uns. Sie sind dem Empfänger nur zum persönlichen Gebrauch anvertraut. Ohne unsere schriftliche Genehmigung dürfen sie nicht kopiert oder vervielfältigt, auch nicht dritten Personen, insbesondere Wettbewerbern, mitgeteilt oder zugänglich gemacht werden. Ein Zuwiderhandeln hat zivil- u. strafrechtliche Folgen.

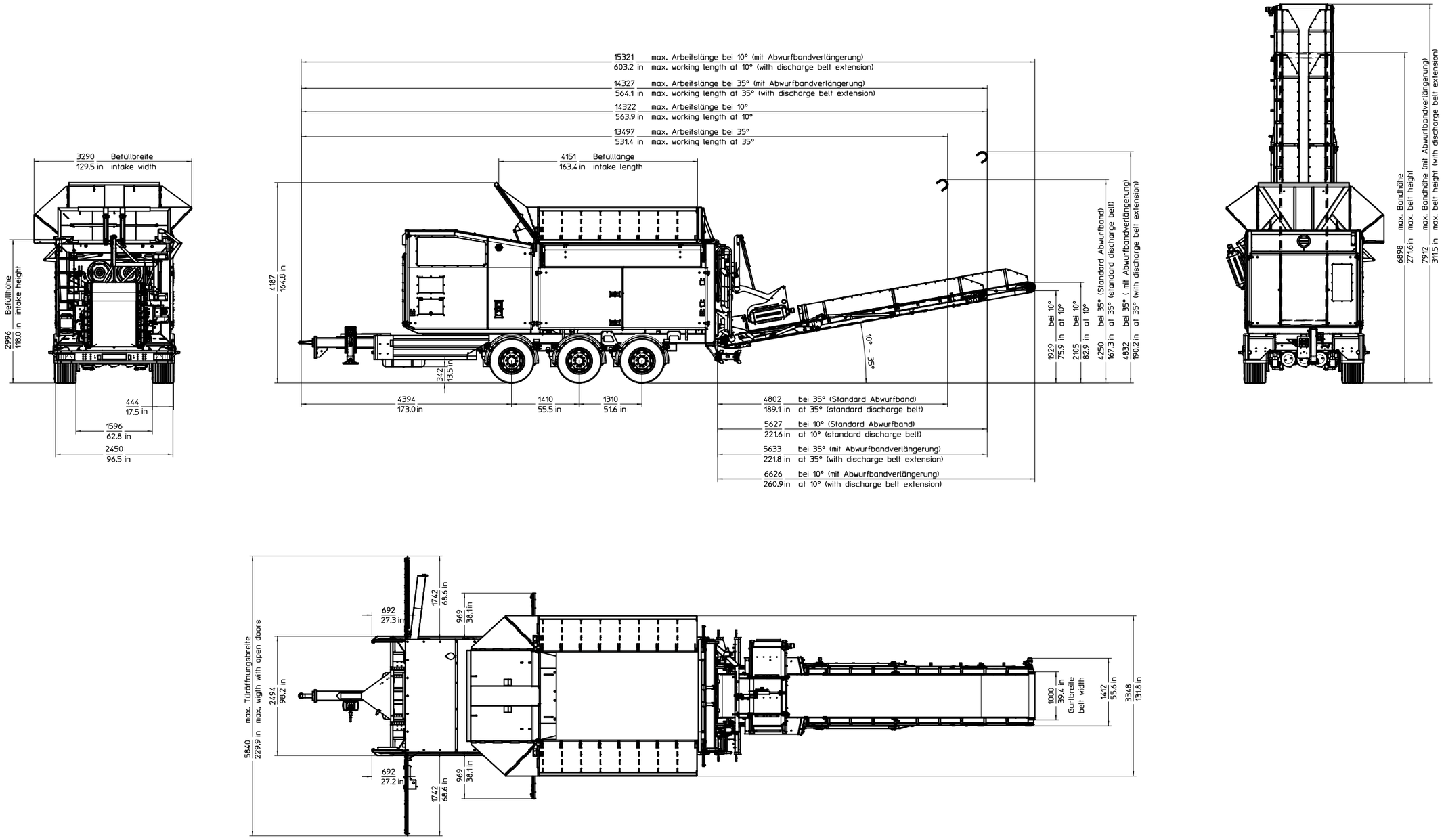

Im Sinne der Weiterentwicklung behalten wir uns technische Änderungen vor.
In interest to produce improvement specification are subject to technical modifications
Modifications techniques possible sans preavis

Weitergabe sowie Vervielfältigung dieser Zeichnung, Verwertung und Mitteilung seines Inhaltes sind verboten, soweit nicht ausdrücklich gestattet.
Zuwiderhandlungen verpflichten zu Schadenersatz.
Alle Rechte für den Fall der Patent-, Gebrauchsmuster- oder Geschmacksmustereintragung vorbehalten.

The reproduction, distribution and utilization of this drawing as well as the communication of its contents to others without express authorization is prohibited.
Offenders will be held liable to payment of damages.
All rights reserved in the event of the grant of a patent, utility model or design.

(c) Komptech GmbH

Arbeitsabmessungen
working dimensions

Crambo/Terminator G2 Trailer