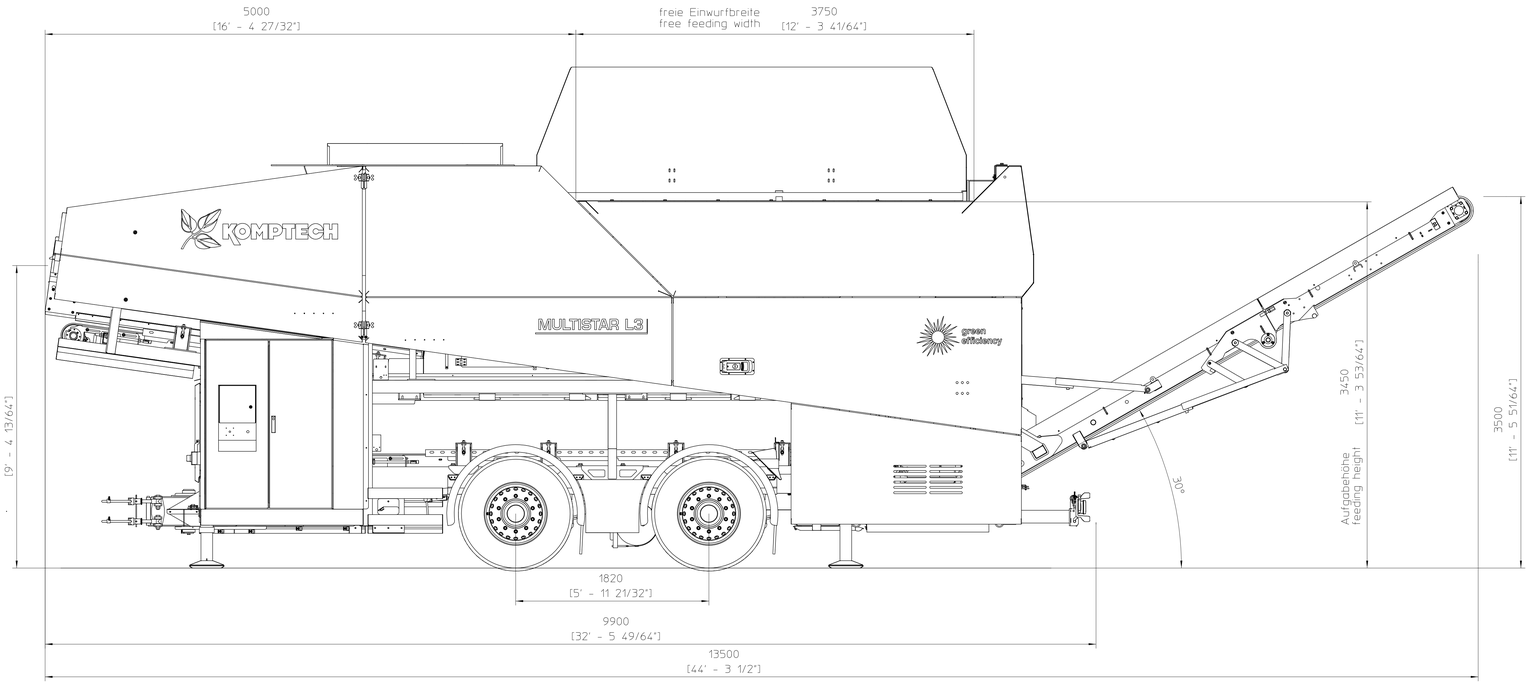

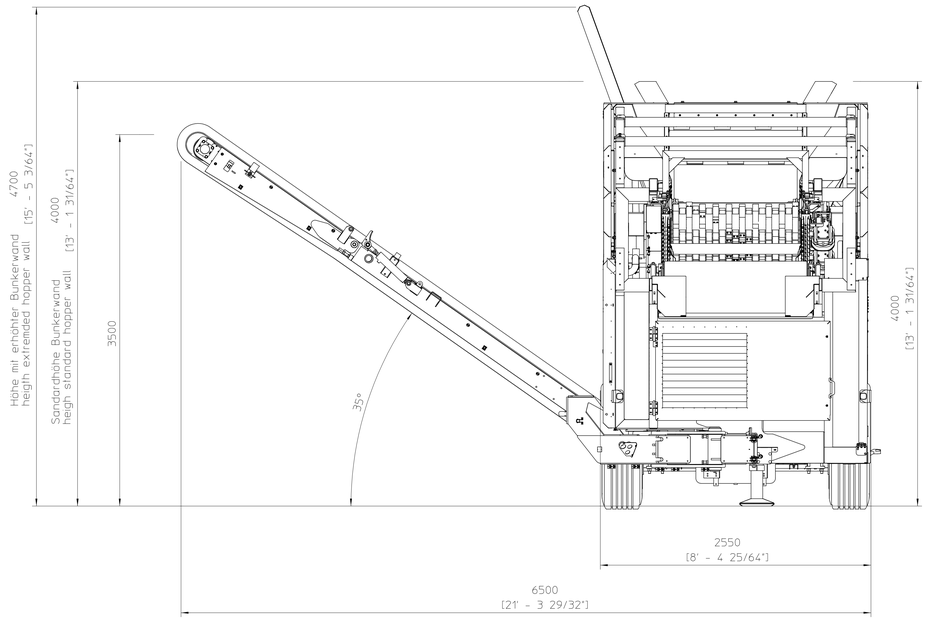

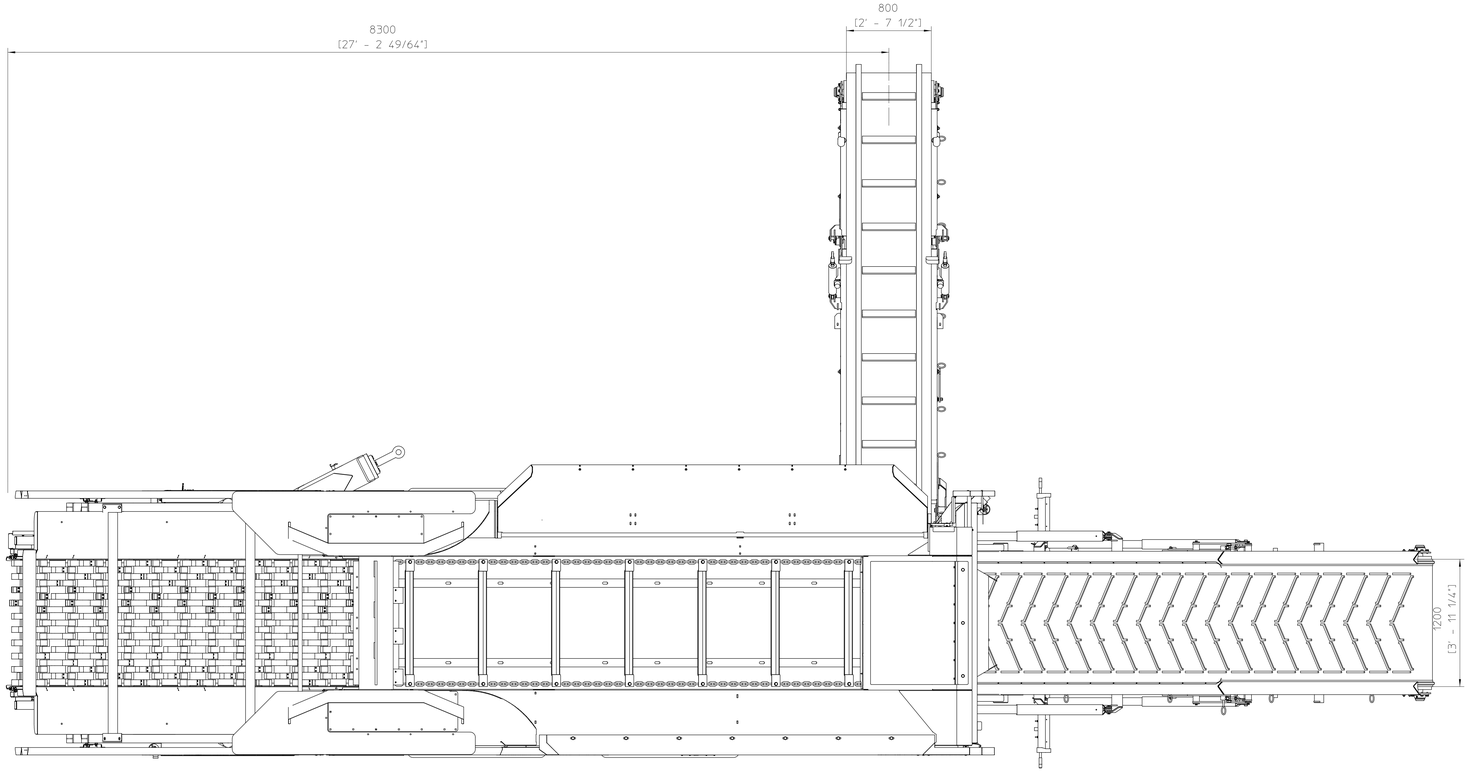

feet + inch in brackets

Das Eigentums- und Urheberrecht an diesen Zeichnungen und sonstigen Belegen verbleibt uns. Sie sind den Empfänger nur zum persönlichen Gebrauch anvertraut. Ohne unsere schriftliche Genehmigung dürfen sie nicht kopiert oder vervielfältigt, auch nicht dritten Personen, insbesondere Wettbewerbern, mitgeteilt oder zugänglich gemacht werden. Ein Zuwiderhandeln hat zivil- und strafrechtliche Folgen.

Toleranzklasse /Auszug	0,5 bis 3	über 3 bis 6	über 6 bis 30	über 30 bis 120	über 120 bis 400	über 400 bis 1000	über 1000 bis 2000	über 2000 bis 4000
A für Längenmaße in der Fertigung ISO 2768	±0,1	±0,2	±0,3	±0,5	±0,8	±1,2	±2,0	
B für Längenmaße bei Schweißen ISO 13920	±1	±1	±2	±2	±3	±4	±6	

Allgemeintoleranzen nach:
ISO 2768-mK, ISO 13920-BF
Brennschnitte: DIN 2310-B1
Oberflächen Angaben nach ISO 1302 nach DIN 4768
Ansichten Methode 1 DIN 5 T10
Kant-u.Abwicklungsmasse nach Werks-Norm KOMPTECH – Umwelttechnik
Werkstoff/DIN
Maßstab 1:20 Gewicht kg

	Datum	Name
Erstell	20.02.06	STEF KAHE
Freigabe		

Benennung: Multistar L3 neu / new
Arbeitsstellung
working position

KOMPTECH
KOMPTECH Umwelttechnik Deutschland GmbH
Carl-Zeiss-Strasse 2
D-59302 Oelde

Zeichnungsnummer / Version: 75002_Massblatt
Blatt 1 von 2 Bl.
Format A0

Änderungsindex	Änderung	Datum	Name

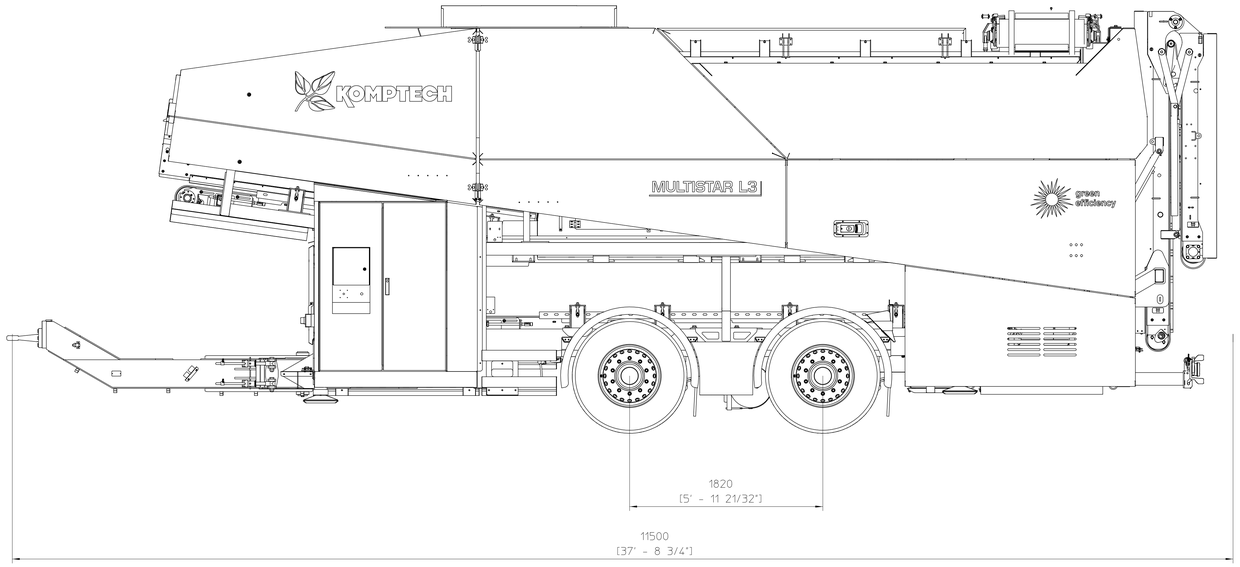

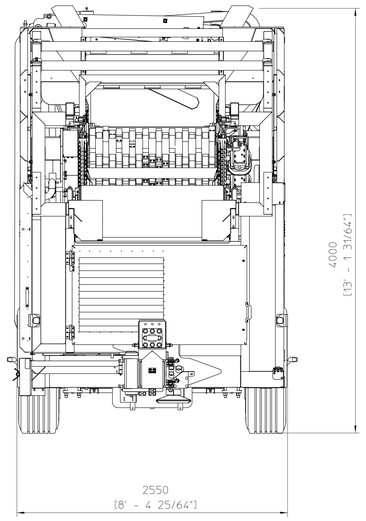

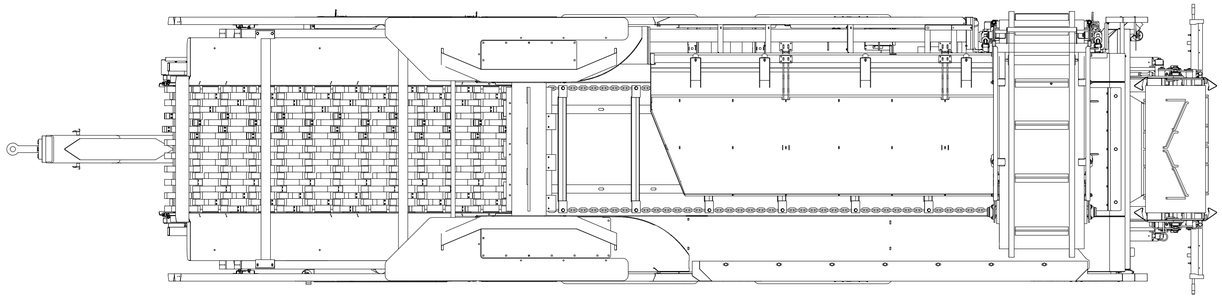

Masse : 21 t

weight: 21 to.

feet + inch in brackets

Das Eigentums- und Urheberrecht an diesen Zeichnungen und sämtlichen Belegen verbleibt uns. Sie sind dem Empfänger nur zum persönlichen Gebrauch anvertraut. Ohne unsere schriftliche Genehmigung dürfen sie nicht kopiert oder vervielfältigt, auch nicht dritten Personen, insbesondere Wettbewerbern, mitgeteilt oder zugänglich gemacht werden. Ein Zuwiderhandeln hat zivil- und strafrechtliche Folgen.

Toleranzklasse (Auszug)	1,0 bis 3	über 3 bis 6	über 6 bis 30	über 30 bis 120	über 120 bis 400	über 400 bis 1000	über 1000 bis 2000	über 2000 bis 4000
A für Längenmaße in der Fertigung ISO 2768	±0,1	±0,1	±0,2	±0,3	±0,5	±0,8	±1,2	±2,0
B für Längenmaße bei Schweißen ISO 13920			±1	±2	±2	±3	±4	±6

Allgemeintoleranzen nach:		Oberflächen Angaben nach ISO 1302 und nach DIN 4760	Ansichten Methode 1 DIN 5 T10	Kant-u.Abwicklungsmasse nach Werks-Norm KOMPTECH - Umwelttechnik	Werkstoff/DIN
ISO 2768-mK, ISO 13920-BF	Brennschnitte: DIN 2310-B1			Maßstab 1:20 Gewicht kg	

	Datum	Name
Erstellt	20.10.2016	STEF MANC
Freigabe		

Benennung

Multistar L3 neu / new
Transportstellung

transport position

KOMPTECH Umwelttechnik Deutschland GmbH
Carl-Zeiss-Strasse 2
D-59302 Oelde

Zeichnungsnummer / Version

75002_Massblatt

Blatt 2 von 2 Bl.

Format A0

Urpr.

Indx.	Änderung	Datum	Name